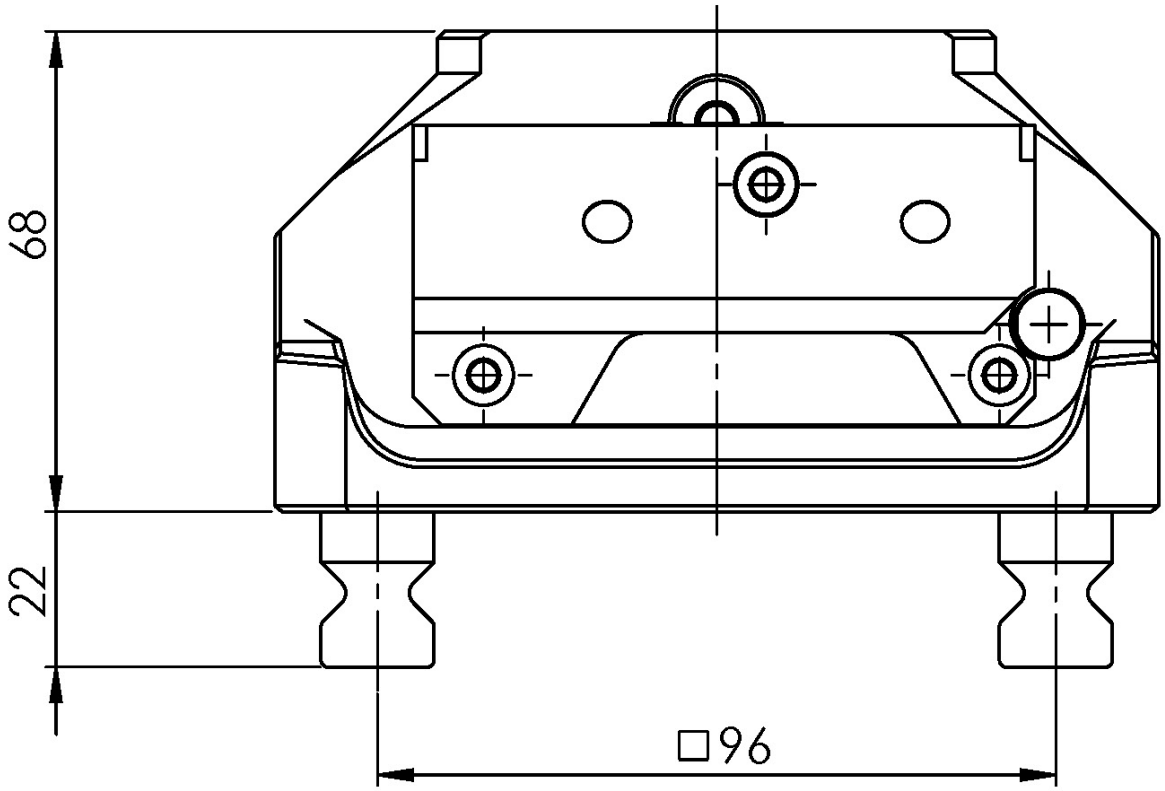

N° D'ART.	66600
DESCRIPTION	RoboTrex 52, Système de serrage point zéro - automation, pneumatique
DATE DE PUBLICATION	06.04.2022 Page 1 / 3

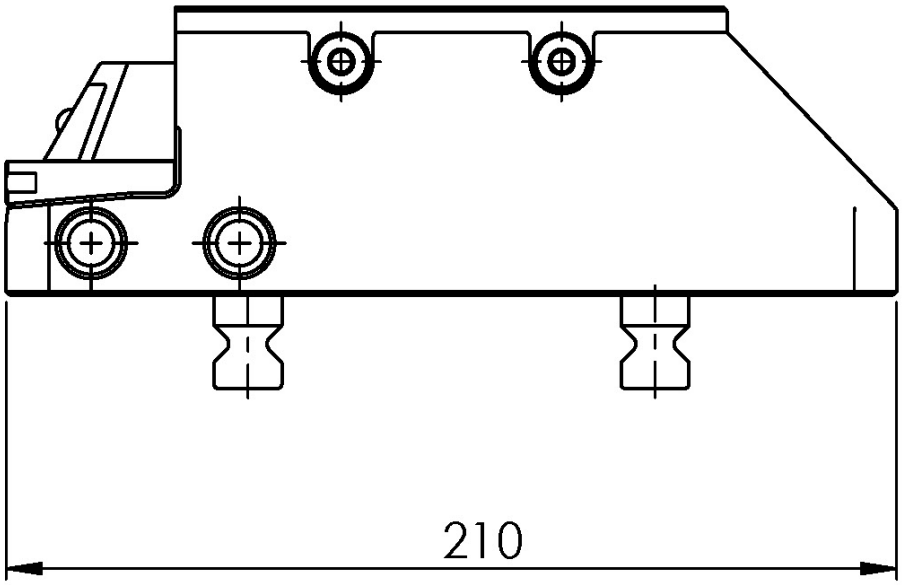

N° D'ART.	66600
DESCRIPTION	RoboTrex 52, Système de serrage point zéro - automation, pneumatique
DATE DE PUBLICATION	06.04.2022

LANG Technik GmbH, Albstraße 1–6, 73271 Holzmaden, ALLEMAGNE

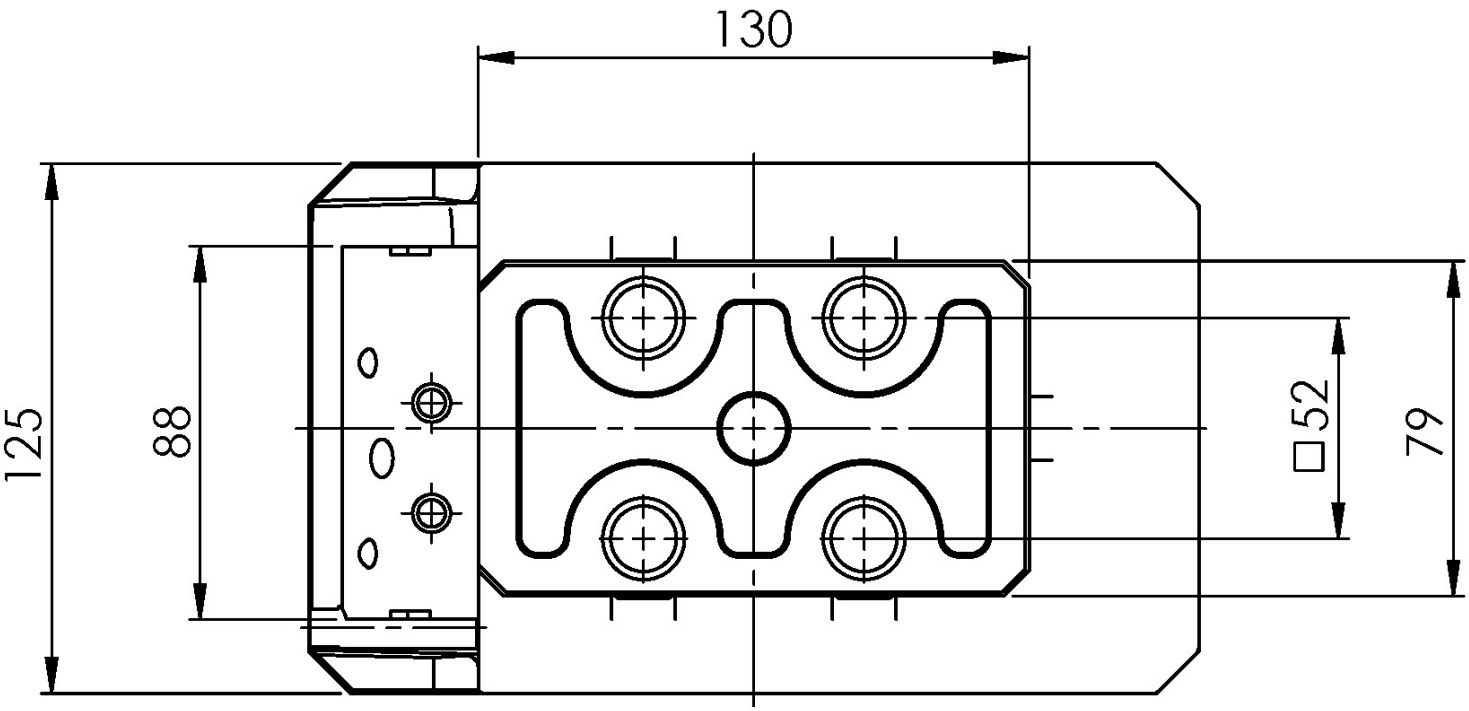

N° D'ART.	66600
DESCRIPTION	RoboTrex 52, Système de serrage point zéro - automation, pneumatique
DATE DE PUBLICATION	06.04.2022 Page 3 / 3