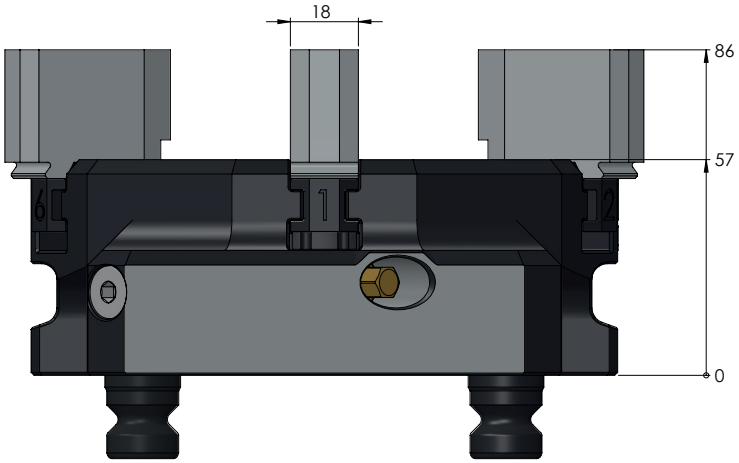

N° D'ART.	59616-62
DESCRIPTION	Vasto·Clamp 96, Mors de serrage, acier, doux, plage de serrage Ø 10 - 160 mm
DATE DE PUBLICATION	04.05.2021 Page 1 / 1