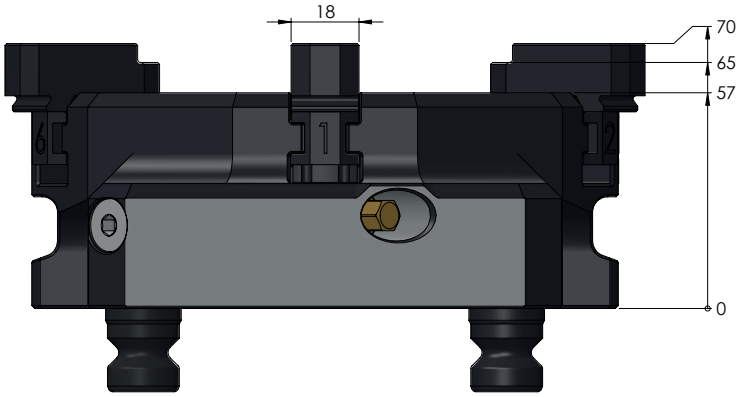

ARTIKELNUMMER	59616-60
BEZEICHNUNG	Vasto·Clamp 96, Aufsatzbacken, Stahl, gehärtet, Spannbereich Ø 30 - 120 mm
AUSGABEDATUM	04.05.2021 Seite 1 / 1