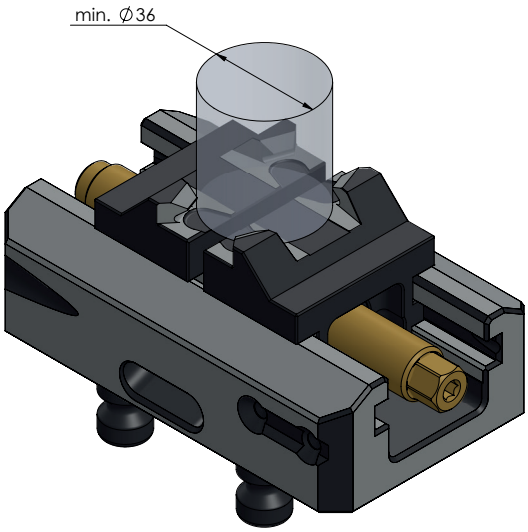

N° D'ART.	57708-20
DESCRIPTION	Makro·4Grip 77, Mors de serrage, largeur des mors 52 mm, plage de serrage Ø 36 - 115 mm
DATE DE PUBLICATION	29.07.2022

LANG Technik GmbH, Albstraße 1–6, 73271 Holzmaden, ALLEMAGNE

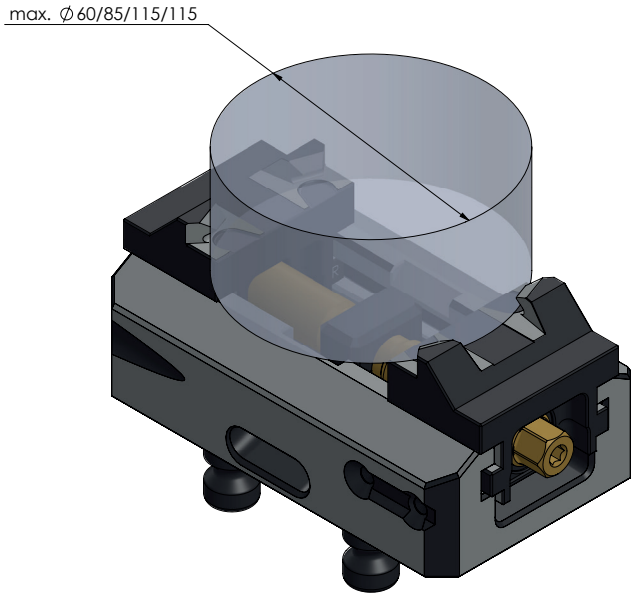

N° D'ART.	57708-20
DESCRIPTION	Makro·4Grip 77, Mors de serrage, largeur des mors 52 mm, plage de serrage Ø 36 - 115 mm
DATE DE PUBLICATION	29.07.2022

LANG Technik GmbH, Albstraße 1–6, 73271 Holzmaden, ALLEMAGNE

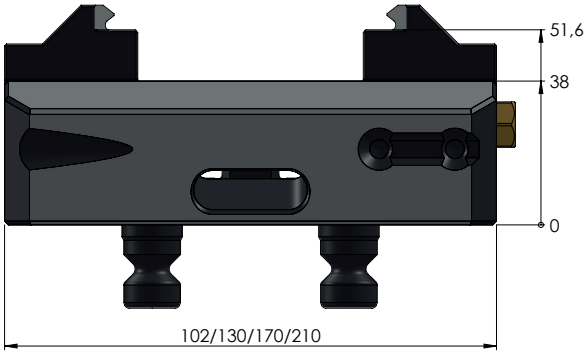

N° D'ART.	57708-20
DESCRIPTION	Makro·4Grip 77, Mors de serrage, largeur des mors 52 mm, plage de serrage Ø 36 - 115 mm
DATE DE PUBLICATION	29.07.2022

LANG Technik GmbH, Albstraße 1–6, 73271 Holzmaden, ALLEMAGNE

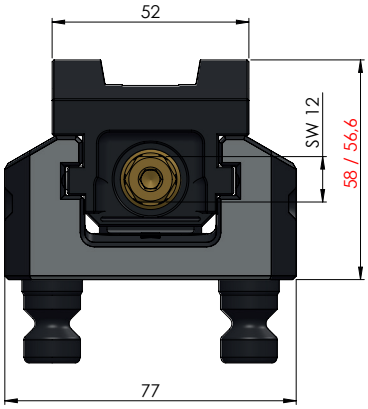

N° D'ART.	57708-20
DESCRIPTION	Makro·4Grip 77, Mors de serrage, largeur des mors 52 mm, plage de serrage Ø 36 - 115 mm
DATE DE PUBLICATION	29.07.2022

LANG Technik GmbH, Albstraße 1–6, 73271 Holzmaden, ALLEMAGNE