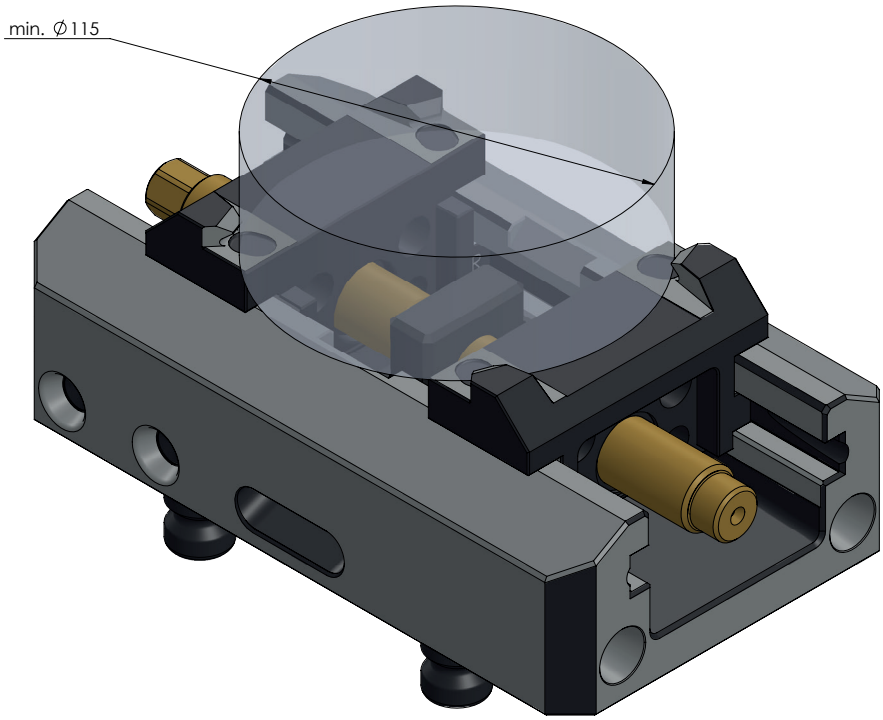

LANG TECHNIK
simple. préhension. futur.

N° D'ART.	52515-20
DESCRIPTION	Makro·4Grip 125, Mors de serrage, largeur des mors 90 mm, plage de serrage Ø 115 - 180 mm
DATE DE PUBLICATION	29.07.2022

LANG Technik GmbH, Albstraße 1–6, 73271 Holzmaden, ALLEMAGNE

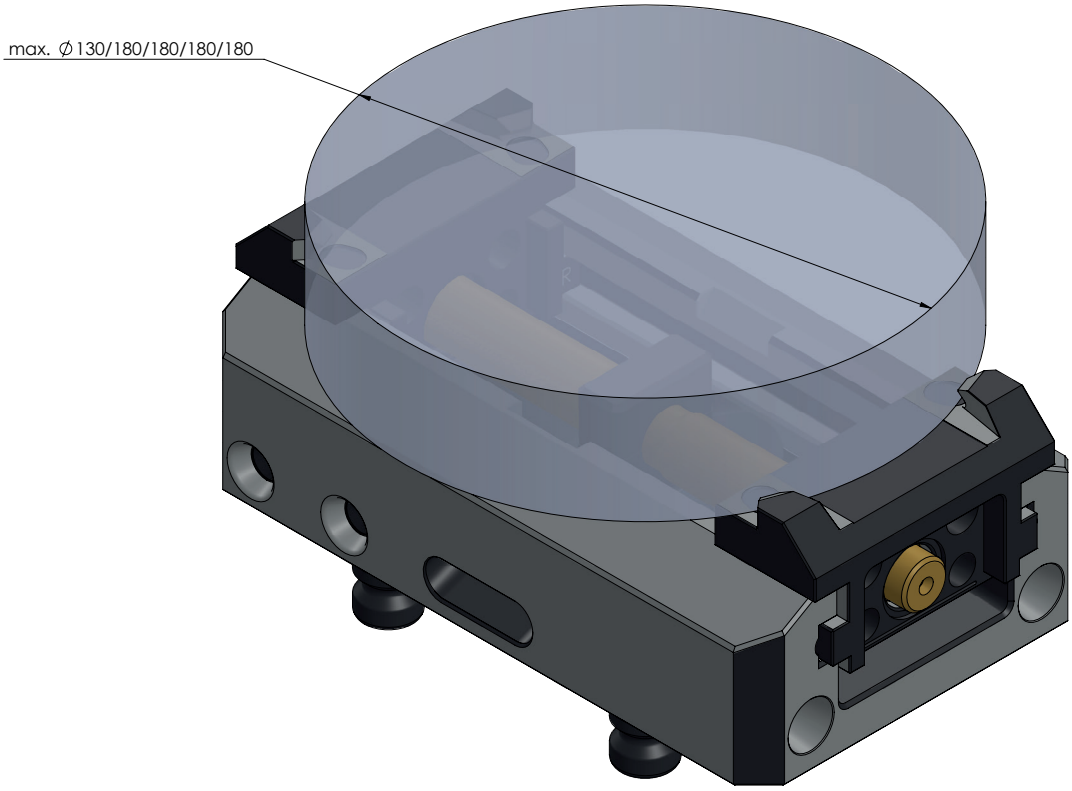

N° D'ART.	52515-20
DESCRIPTION	Makro·4Grip 125, Mors de serrage, largeur des mors 90 mm, plage de serrage Ø 115 - 180 mm
DATE DE PUBLICATION	29.07.2022

LANG Technik GmbH, Albstraße 1–6, 73271 Holzmaden, ALLEMAGNE

N° D'ART.	52515-20
DESCRIPTION	Makro·4Grip 125, Mors de serrage, largeur des mors 90 mm, plage de serrage Ø 115 - 180 mm
DATE DE PUBLICATION	29.07.2022

LANG Technik GmbH, Albstraße 1–6, 73271 Holzmaden, ALLEMAGNE

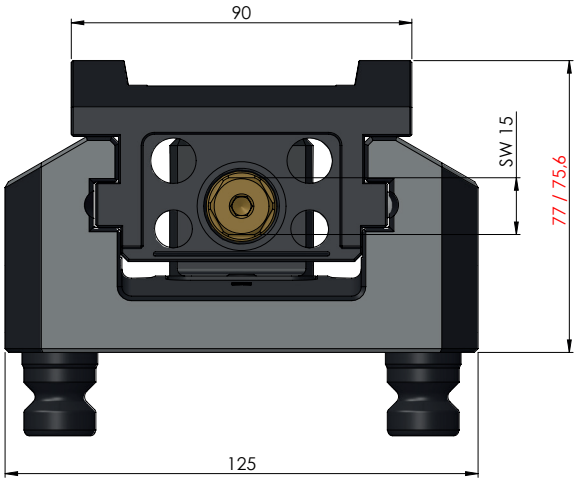

N° D'ART.	52515-20
DESCRIPTION	Makro·4Grip 125, Mors de serrage, largeur des mors 90 mm, plage de serrage Ø 115 - 180 mm
DATE DE PUBLICATION	29.07.2022

LANG Technik GmbH, Albstraße 1–6, 73271 Holzmaden, ALLEMAGNE