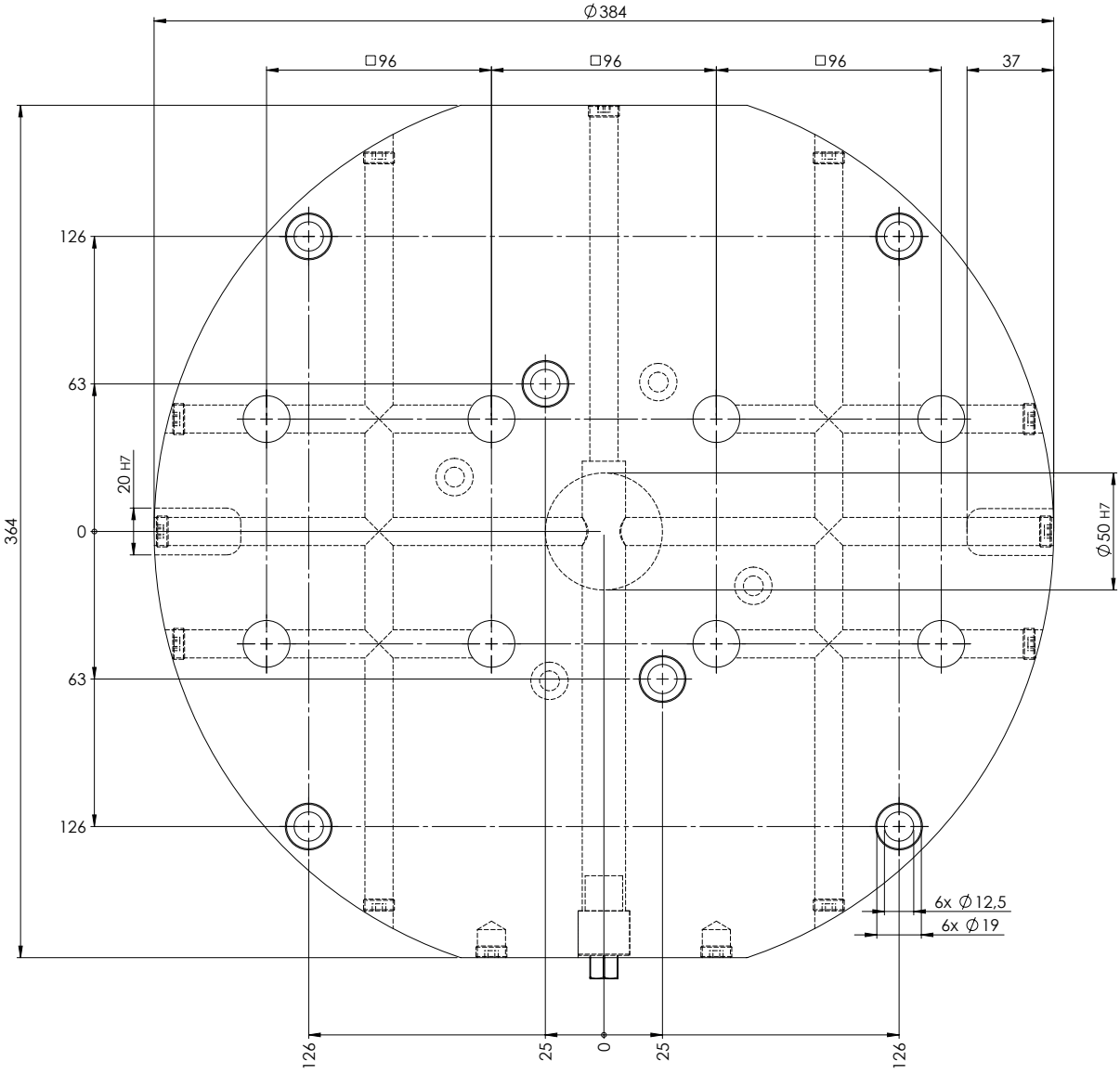

ARTIKELNUMMER	45963
BEZEICHNUNG	Quick·Point® 96, Rasterplatte, 2-fach, rund, ø 384 x 27 mm, mit Bohrungen für 63 mm Nutenabstand
AUSGABEDATUM	04.05.2021 Seite 1/1