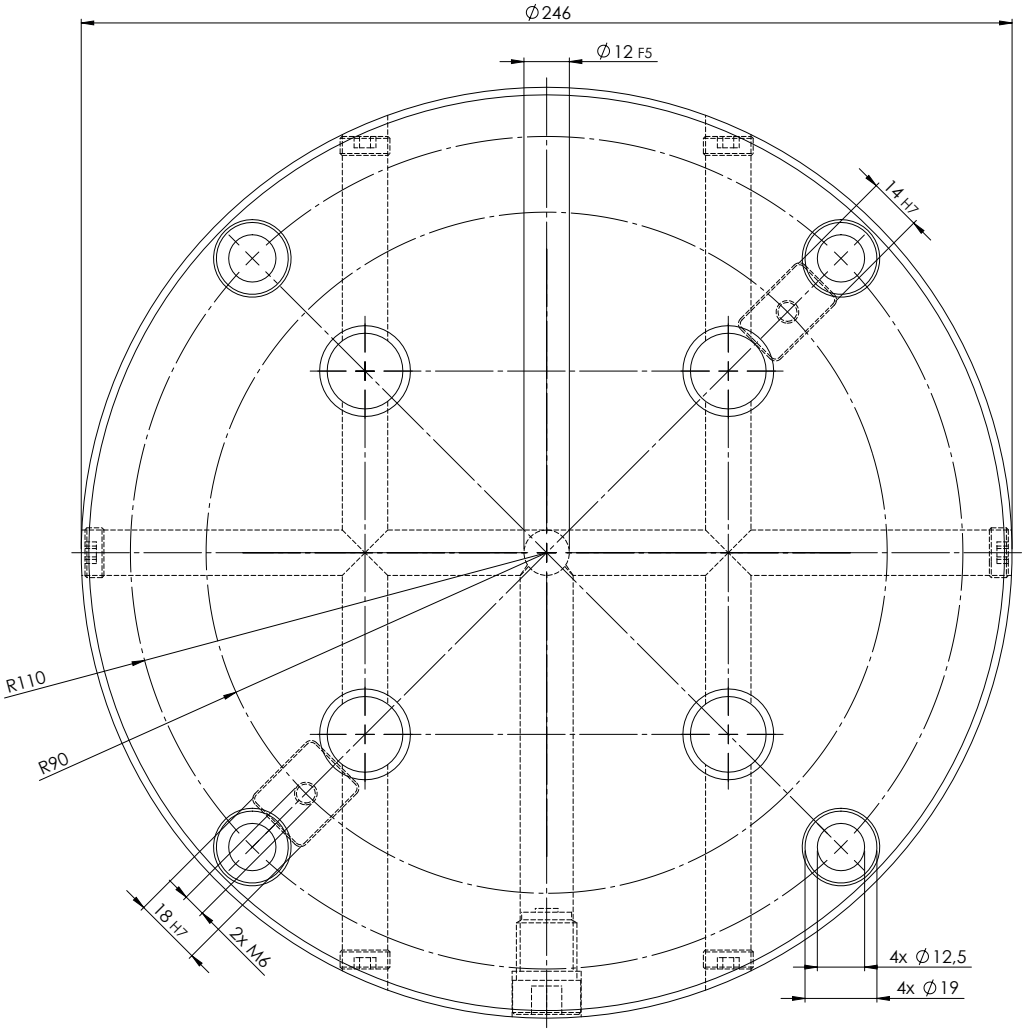

ARTIKELNUMMER	45890
BEZEICHNUNG	Quick·Point® 96, Rundplatte, ø 246 x 27 mm, mit Bohrungen für Maschinentische mit Kreuznut
AUSGABEDATUM	04.05.2021 Seite 1/1