Makro·Grip® FS 77, Morsas de 5 eixos

Largura do mordente 77 mm, Faixa de fixação de 0 a 200 mm, com serrilha contínua/completa

Item No. 48200-77 FS

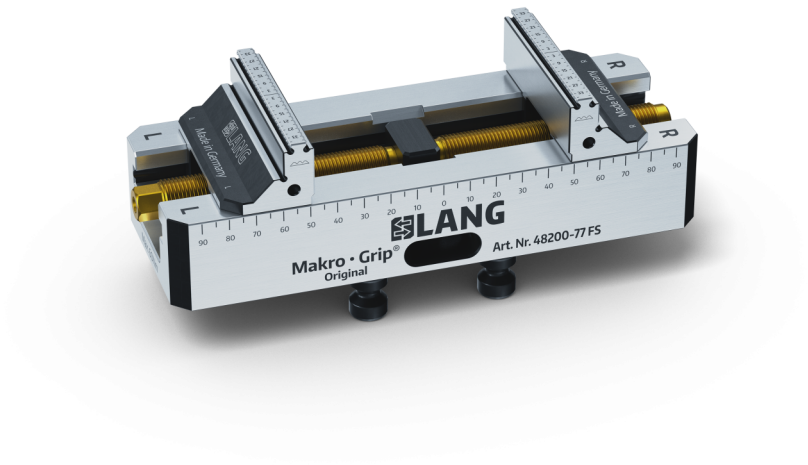

Faixa de fixação	0 - 200 mm
Dimensões	210 x 77 x 65 mm
Método de fixação	intertravamento / travado por fricção
Forma da peça de trabalho	cúbico
Unidade de embalagem	1 Peça
Peso	4.2 kg
Material	Aço

Largura do mordente 77 mm, Faixa de fixação de 0 a 200 mm, com serrilha contínua/completa

Item No. 48200-77 FS

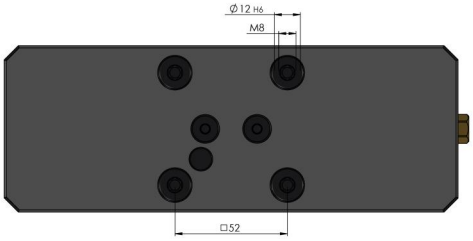

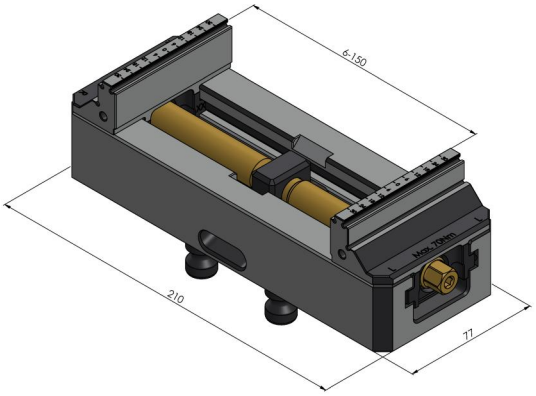

Largura do mordente 77 mm, Faixa de fixação de 0 a 200 mm, com serrilha contínua/completa

Item No. 48200-77 FS

