Makro·Grip® FS 77, morsetto a 5 assi

Larghezza ganasce 77 mm, Campo di serraggio 0 - 200 mm, con dentatura continua/piena

Item No. 48200-77 FS

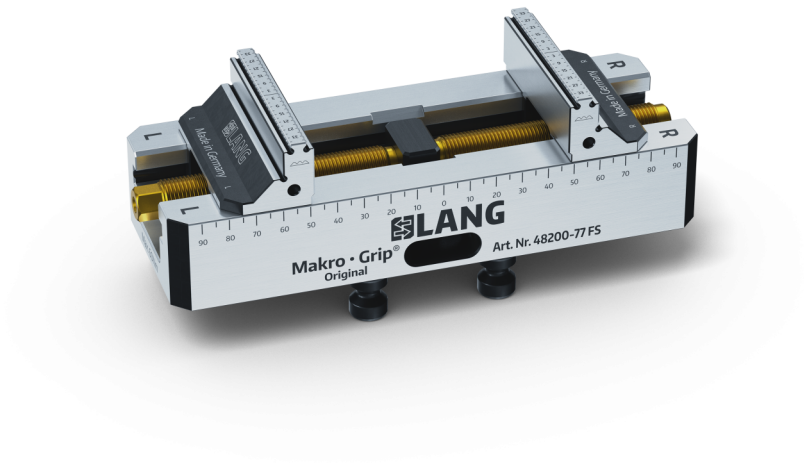

Campo di serraggio	0 - 200 mm
Dimensioni	210 x 77 x 65 mm
Metodo di serraggio	incastro / bloccato per attrito
Forma del pezzo	cubico
Unità di imballaggio	1 Pezzo
Peso	4.2 kg
Materiale	Acciaio

Larghezza ganasce 77 mm, Campo di serraggio 0 - 200 mm, con dentatura continua/piena

Item No. 48200-77 FS

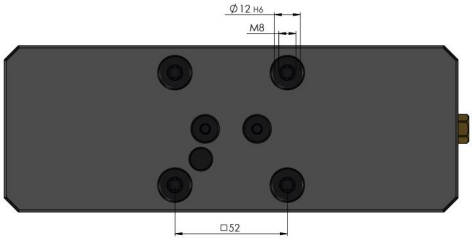

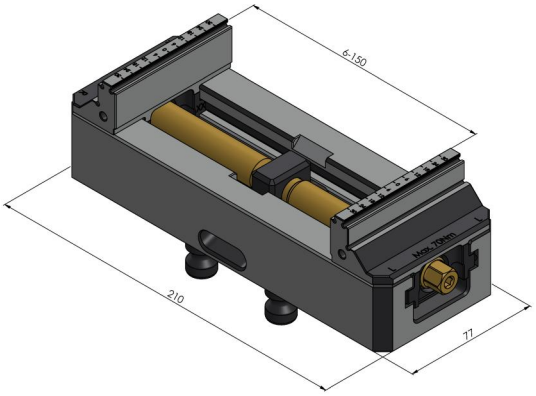

Larghezza ganasce 77 mm, Campo di serraggio 0 - 200 mm, con dentatura continua/piena

Item No. 48200-77 FS

