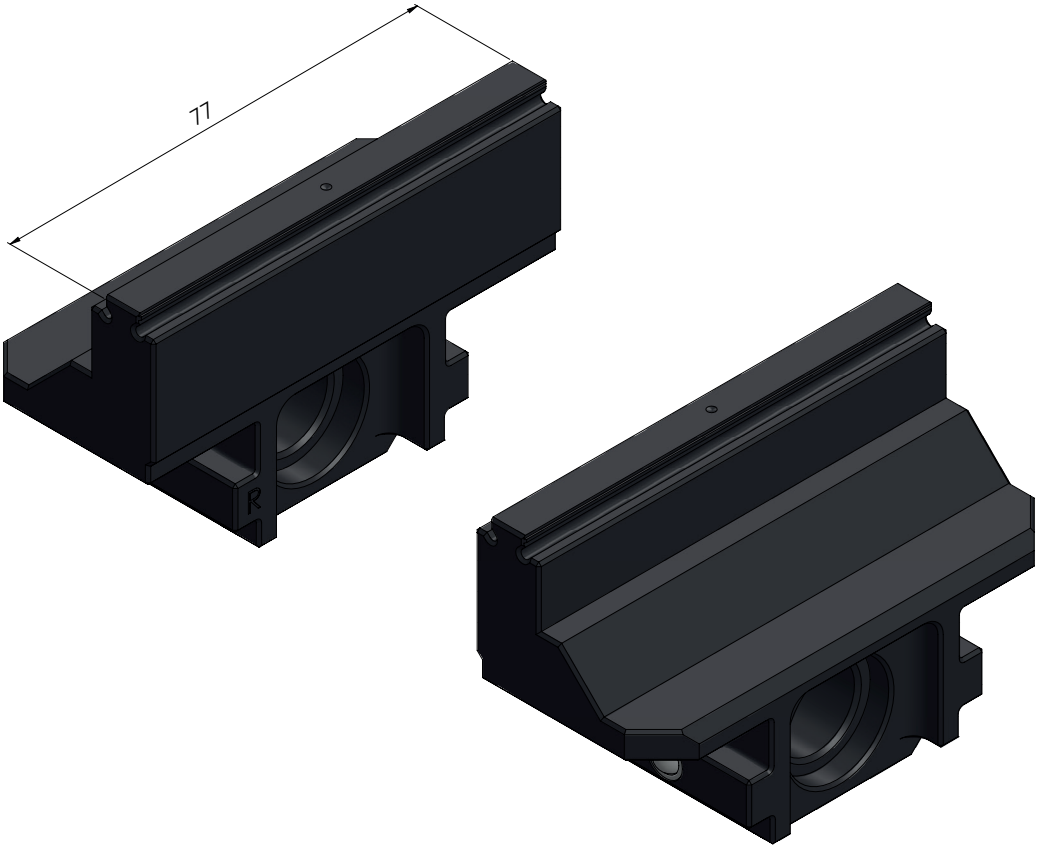

ARTIKELNUMMER	68077-7720
BEZEICHNUNG	Makro·Grip® 77, Ersatzbacken, Backenbreite 77 mm, mit Makro·Grip® Verzahnung
AUSGABEDATUM	04.05.21

LANG Technik GmbH, Albstraße 1–6, 73271 Holzmaden

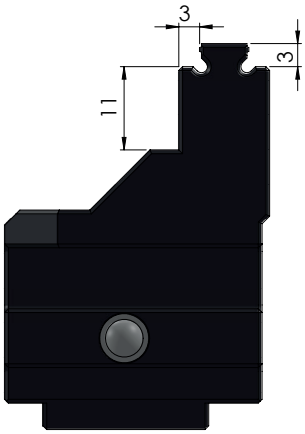

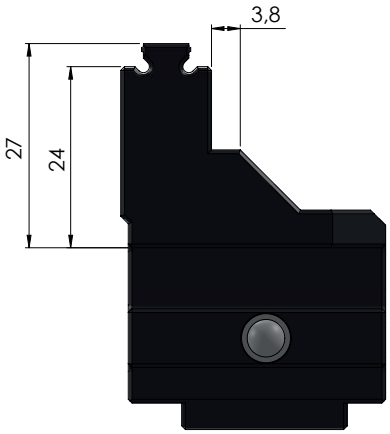

ARTIKELNUMMER	68077-7720
BEZEICHNUNG	Makro·Grip® 77, Ersatzbacken, Backenbreite 77 mm, mit Makro·Grip® Verzahnung
AUSGABEDATUM	04.05.21

LANG Technik GmbH, Albstraße 1–6, 73271 Holzmaden