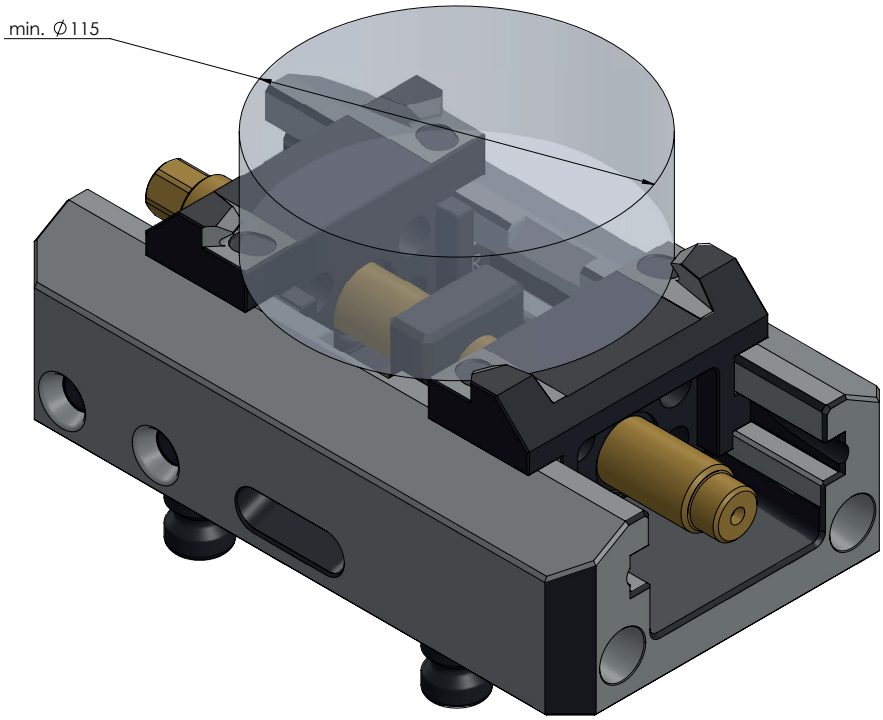

ARTIKELNUMMER	52515-20
BEZEICHNUNG	Makro·4Grip 125, Spannbacken, Backenbreite 90 mm, Spannbereich Ø 115 - 180 mm
AUSGABEDATUM	29.07.2022

LANG Technik GmbH, Albstraße 1–6, 73271 Holzmaden

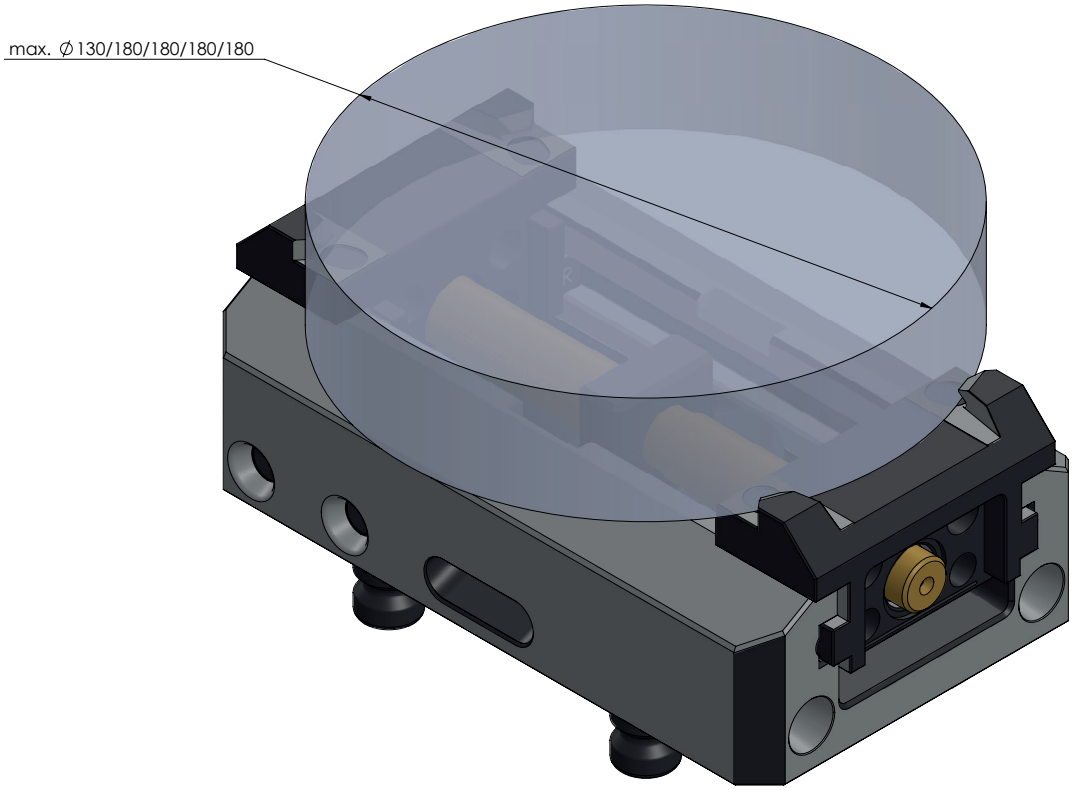

ARTIKELNUMMER	52515-20
BEZEICHNUNG	Makro·4Grip 125, Spannbacken, Backenbreite 90 mm, Spannbereich Ø 115 - 180 mm
AUSGABEDATUM	29.07.2022

LANG Technik GmbH, Albstraße 1–6, 73271 Holzmaden

ARTIKELNUMMER	52515-20
BEZEICHNUNG	Makro·4Grip 125, Spannbacken, Backenbreite 90 mm, Spannbereich Ø 115 - 180 mm
AUSGABEDATUM	29.07.2022

LANG Technik GmbH, Albstraße 1–6, 73271 Holzmaden

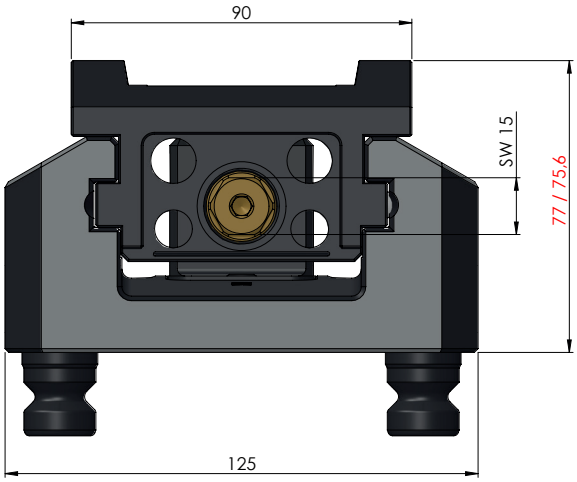

ARTIKELNUMMER	52515-20
BEZEICHNUNG	Makro·4Grip 125, Spannbacken, Backenbreite 90 mm, Spannbereich Ø 115 - 180 mm
AUSGABEDATUM	29.07.2022

LANG Technik GmbH, Albstraße 1–6, 73271 Holzmaden