Vario•Tec 125, Tornillo de banco

ancho de mandíbula 125 mm, alcance máx. de sujeción 100 mm

Item No. 42102-125

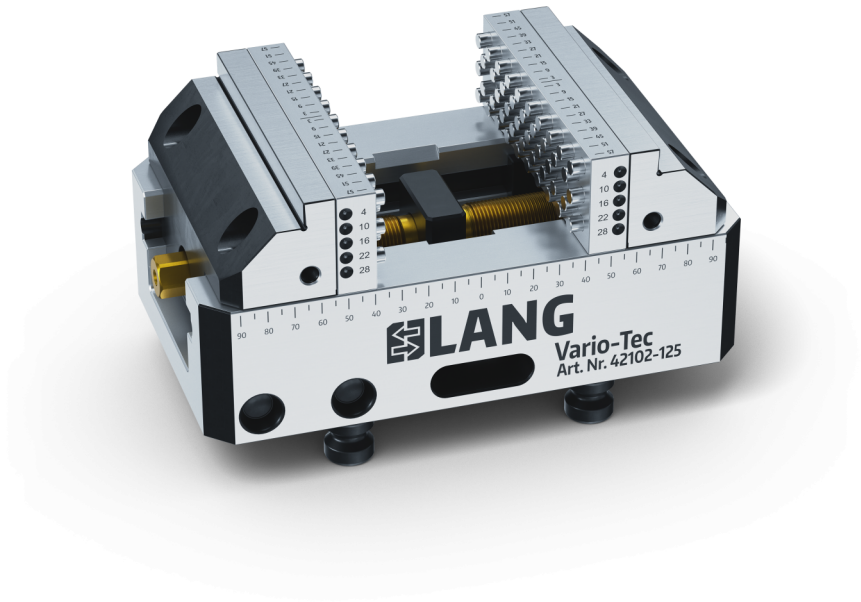

Rango de sujeción	0 - 100 mm
Dimensiones	210 x 125 x 97 mm
Método de sujeción	bloqueo por fricción
Forma de la pieza	cúbico
Unidad de envasado	1 Pieza
Peso	12.1 kg
Material	Acero

ancho de mandíbula 125 mm, alcance máx. de sujeción 100 mm

Item No. 42102-125

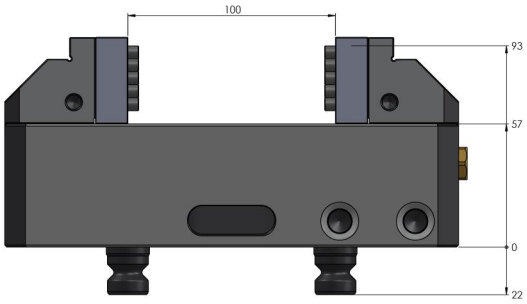

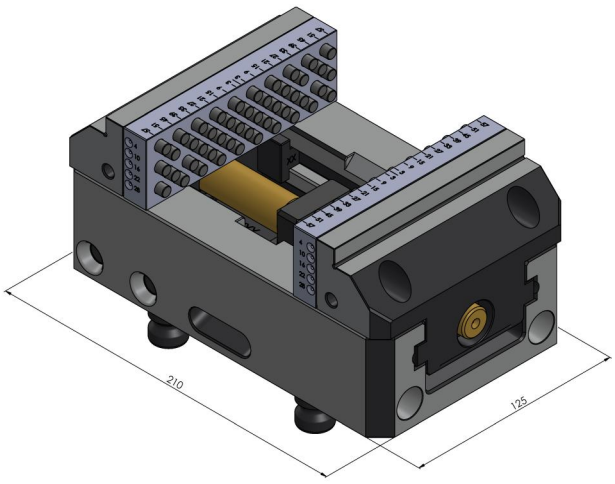

Vario·Tec 125, Tornillo de banco

ancho de mandíbula 125 mm, alcance máx. de sujeción 100 mm

Item No. 42102-125

