Makro•Grip® 77, Conjunto husillo + pieza central

longitud del husillo 175 mm

Item No. 4877175

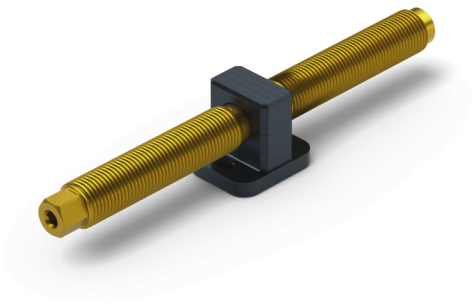

Longitud del husillo	176 mm
Paso de rosca	M16 x 1.5
Forma de la pieza	cúbico / cilíndrico / asimétrico
Unidad de envasado	1 Pieza
Peso	0.3 kg
Material	Acero

Makro•Grip® 77, Conjunto husillo + pieza central

longitud del husillo 175 mm
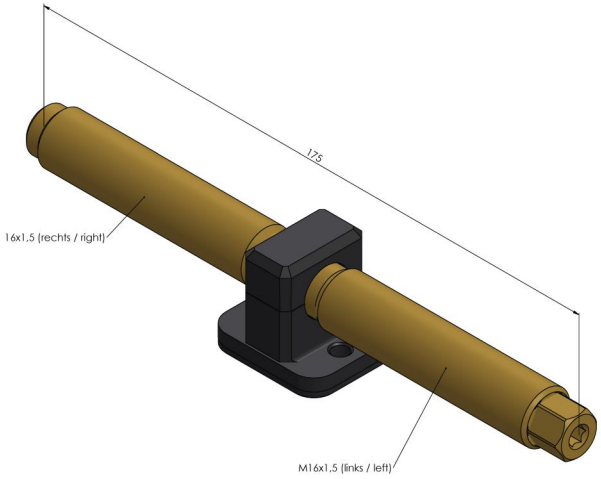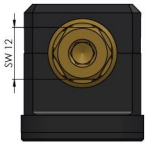
Item No. 4877175