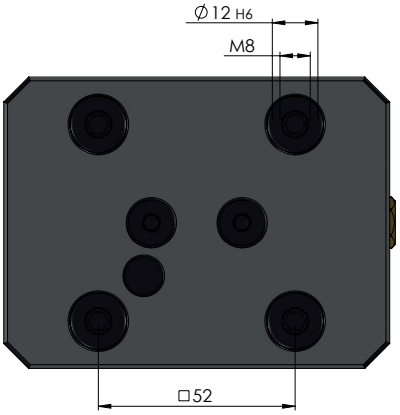

ARTIKELNUMMER	48085-77
BEZEICHNUNG	Makro·Grip® 77, 5-Achs-Spanner, Backenbreite 77 mm, Spannbereich 0 - 85 mm
AUSGABEDATUM	04.05.2021

LANG Technik GmbH, Albstraße 1–6, 73271 Holzmaden

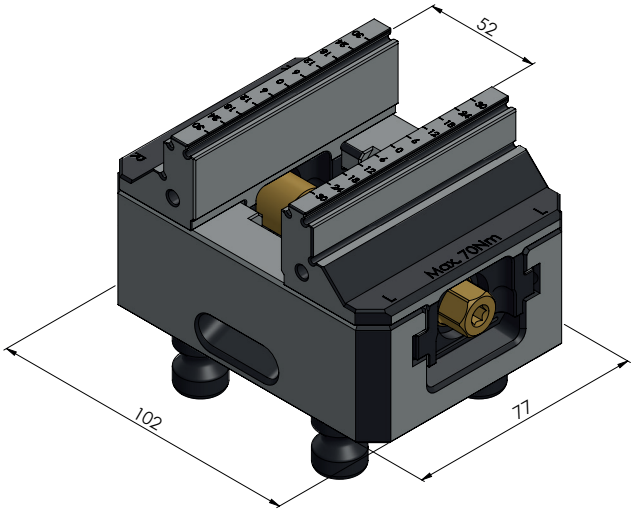

ARTIKELNUMMER	48085-77
BEZEICHNUNG	Makro·Grip® 77, 5-Achs-Spanner, Backenbreite 77 mm, Spannbereich 0 - 85 mm
AUSGABEDATUM	04.05.2021

LANG Technik GmbH, Albstraße 1–6, 73271 Holzmaden

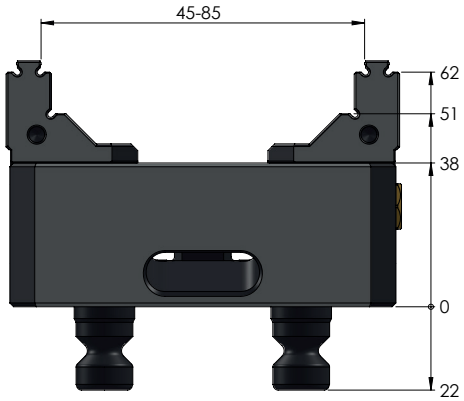

ARTIKELNUMMER	48085-77
BEZEICHNUNG	Makro·Grip® 77, 5-Achs-Spanner, Backenbreite 77 mm, Spannbereich 0 - 85 mm
AUSGABEDATUM	04.05.2021

LANG Technik GmbH, Albstraße 1–6, 73271 Holzmaden

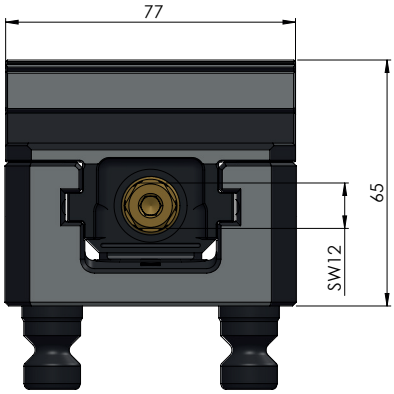

ARTIKELNUMMER	48085-77
BEZEICHNUNG	Makro·Grip® 77, 5-Achs-Spanner, Backenbreite 77 mm, Spannbereich 0 - 85 mm
AUSGABEDATUM	04.05.2021

LANG Technik GmbH, Albstraße 1–6, 73271 Holzmaden